DSP POWERED SPEAKER SYSTEM

DP1230

OPERATING MANUAL

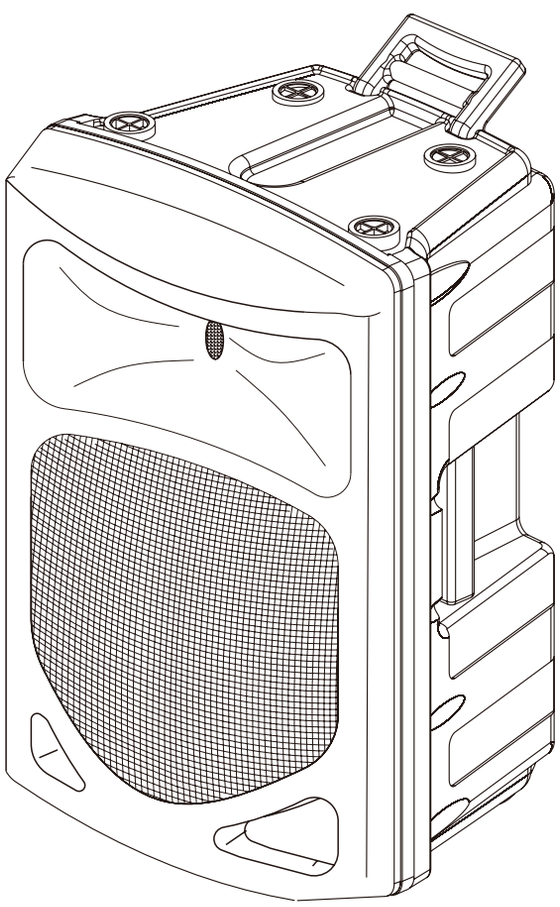

CITECH

안전을 위한 주의사항 ⚠

안전을 위한 주의사항은 제품을 안전하고 올바르게 사용하여 사고나 위험을 막기 위한 것이므로 반드시 지켜주시기 바랍니다.
제품 사용설명서를 충분히 숙지한 후에는 항상 볼 수 있는 장소에 보관 바랍니다.

취급시 주의사항

- 제품을 임의로 분해, 수리, 개조하지 마십시오.
- 제품 내부를 만질 경우 감전의 위험이 있습니다.
- 제품 통풍구에 금속류 (동전, 머리핀 등), 이물질을 넣지 마십시오. (화재 및 감전의 원인이 됩니다.)
- 제품이 물에 닿거나 내부에 물이 들어가지 않게 주의하시고, 젖은 손으로 제품을 만지지 마십시오. (감전의 원인이 됩니다.)
- 전원 플러그를 분리할 경우 반드시 플러그를 잡고 분리해 주십시오.
  (코드를 잡고 분리할 경우 코드가 손상되어 합선 및 단선의 위험이 있습니다.)
- 제품에서 타는 냄새가 심하게 날 경우 전원 코드를 뽑고 가까운 A/S 지점에 신고하여 주십시오.
- 제품 외부를 청소할 경우에는 휘발유, 벤젠, 시너 등을 사용하지 말고, 깨끗하고 마른 천을 사용하십시오.

설치시 주의사항

- 직사광선에 노출되는 곳에는 설치하지 마십시오.
- 제품 설치 시 고온 다습한 곳을 피하고 통풍이 잘되는 곳에 설치하십시오.
- 온도변화가 심한 곳에는 설치하지 마십시오.
- 난방기구 주위에는 설치하지 마십시오.
- 습기나 먼지가 많은 곳에는 설치하지 마십시오.
- 진동이 많은 곳에는 설치하지 마십시오.
- 제품 위에 물그릇이나 꽃병, 어항 등을 놓지 마십시오.
- 제품의 통풍구를 막지 마십시오. (고장 및 화재의 원인이 될 수 있습니다.)
- 제품 사용 시 많은 열이 발생하므로 제품 케이스의 통풍구를 절대로 막지 마시고, 벽과 20cm 이상 거리를 유지하십시오.
- 각 제품 간의 연결이 완료될 때까지 전원 코드를 전원 콘센트에 꽂지 마십시오. 고장의 원인이 될 수 있습니다.

※ 올바른 사용방법이 제품의 수명을 보장합니다.

- 전원 연결 시 반드시 소켓을 보호접지에 연결하세요. 이 ⚠ 기호는 위험, 주의 및 경고를 나타냅니다.
- 자세한 사항은 제품을 구입하신 대리점이나 당사 서비스센터에 문의하시기 바랍니다.

※ 이 기기는 업무용 (A급) 전자파적합기기로서 판매자 또는 사용자는 이 점을 주의하시기 바라며 가정 외의 지역에서 사용하는 것을 목적으로 합니다.

제품 개요

▶ 디지털 프로세서가 내장된 파워드 스피커로 MP3 플레이어, 블루투스, 라디오를 사용하실 수 있으며, 제공된 2.4GHz 무선 마이크와 함께 다양한 음향 신호를 연결하여 재생할 수 있습니다.
기본으로 설치된 음향 모드와 Treble, Bass, Sub Sonic을 이용해 사용자가 원하는 음색을 간단하게 사용할 수 있습니다.

제품 특징

▶ LCD 디스플레이를 이용하여 1개의 노브로 빠른 시간에 시스템을 정확하고 세밀하게 조정할 수 있습니다.
▶ 로우/하이 주파수에 개별 디지털 앰프를 적용하여 고효율의 소비전력과 강력한 출력 파워를 제공합니다.
▶ 케비닛과 우퍼, 하이 드라이버 사운드를 DSP로 최적화하여 다양한 사운드 모드를 간단히 선택하여 사용하실 수 있습니다.
▶ 다양한 입력 채널을 적용하여 어떠한 소스 기기도 사용할 수 있도록 설계하였습니다.
▶ 앰프와 스피커를 보호하기 위하여 일그러짐이 없는 완벽한 콤프레서 리미터가 적용되었습니다.
▶ 각종 입력 사운드에 맞는 다양한 프리셋 모드를 두어 편하고 빠르게 현장 음질을 설치하실 수 있도록 설계되어 있습니다.
▶ DIGITAL 앰프와 SMPS 파워를 적용하여 동급 최소의 중량을 확보하였습니다.
▶ 저음 출력을 위해 최적화된 사이즈로 12”/15” 우퍼가 설계되었으며, 고음부는 1.5” 티타늄 컴프레서 드라이버가 적용되었습니다.
▶ LCD를 통하여 현재의 입력 레벨과 과 입력에 의한 리미트 동작을 확인하여 최적의 음질상태를 간단하게 조절할 수 있습니다.

동작 방법

▶ 필요한 장비 및 음원 소스를 연결하여 주십시오.
▶ 본 기기의 모든 음량은 최소의 위치에 놓아주십시오.
▶ 전원 입력을 연결한 후 파워 스위치를 켜 주십시오.
▶ 연결된 입력 소스를 재생하여 주십시오.
▶ 본 기기에 음량과 입력 소스의 음량을 알맞게 조정하여 주십시오.
▶ DSP 설정을 이용하여 원하시는 모드를 선택하여 세팅하여 주십시오

구성품

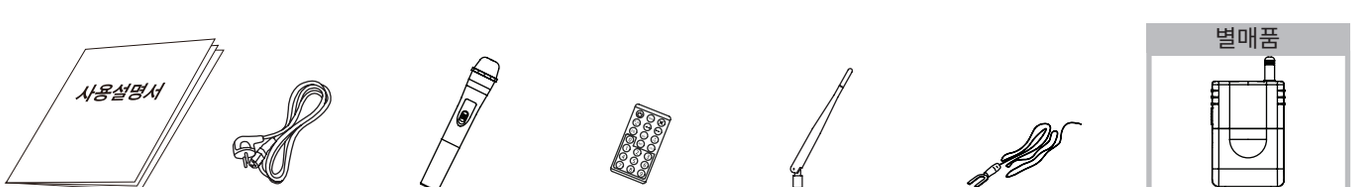

1. 사용설명서 2. AC 코드 3. 무선 마이크 4. 리모콘 5. 마이크 안테나 6. 라디오 안테나 벨트팩 마이크

제품 설명

▶ 각 부의 명칭 및 기능 설명 (후면부)

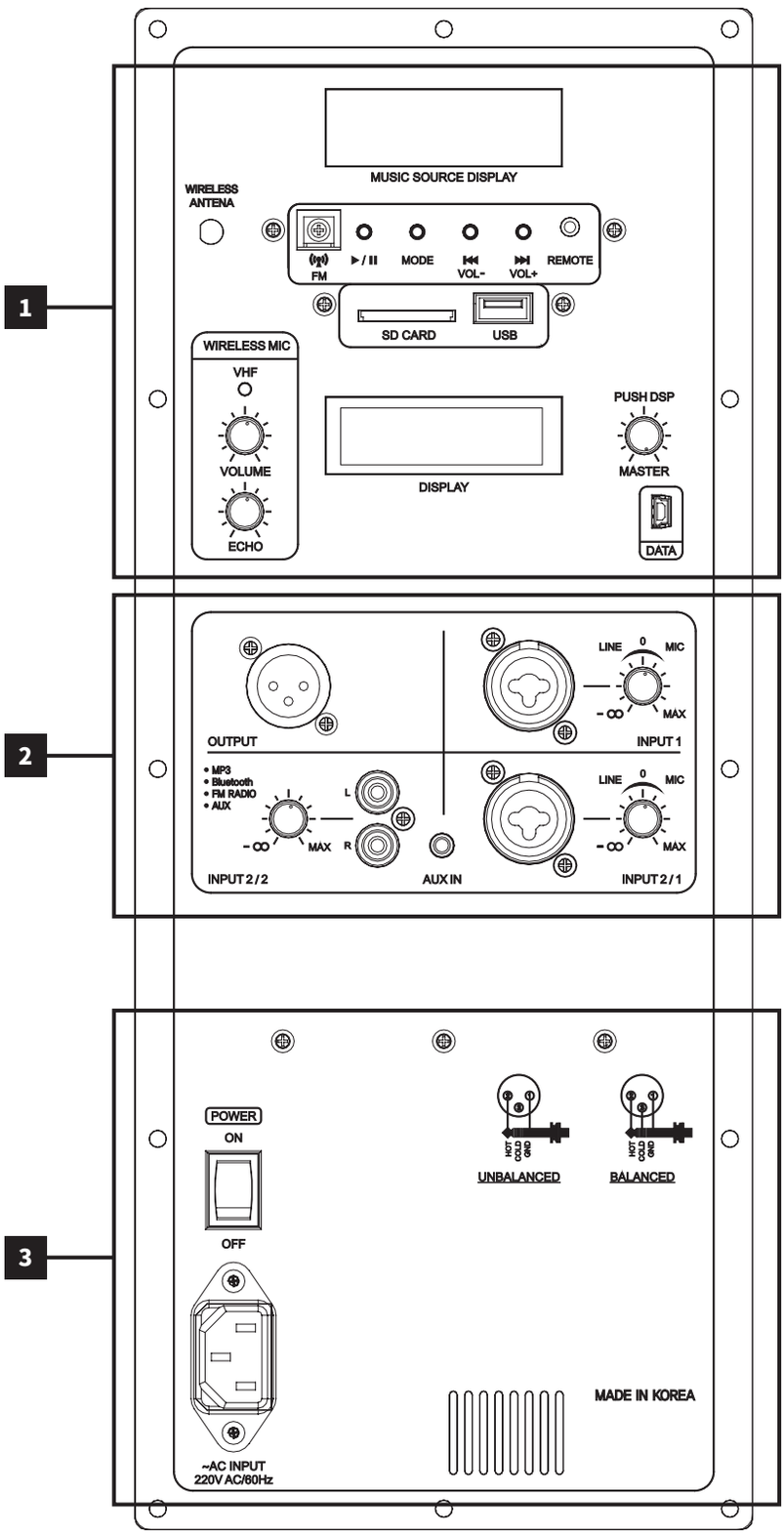

제품 설명

▶ 각 부의 명칭 및 기능 설명 (후면부)

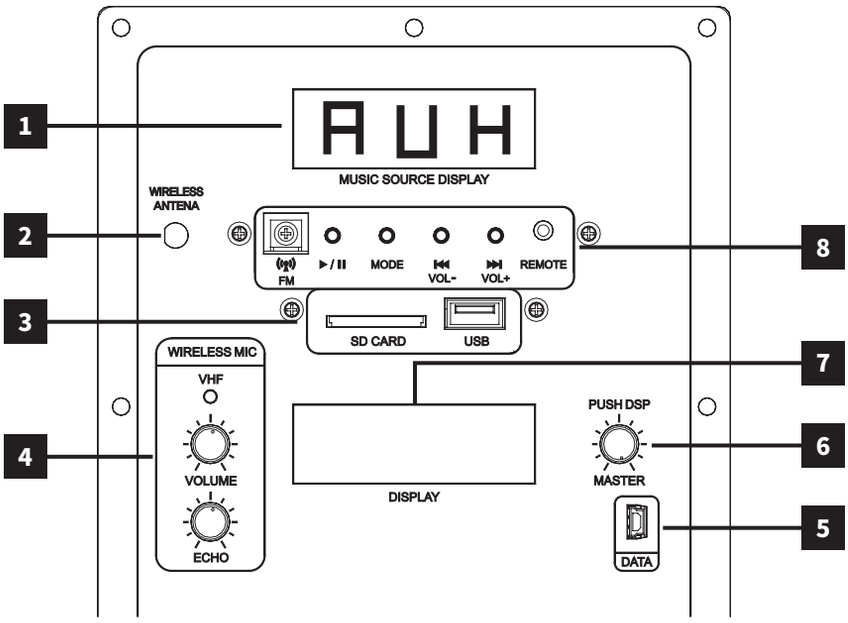

1 입력 표시 창

- 사용되는 음원 (AUX, USB, Bt(Bluetooth), FM)을 표시합니다.

2 WIRELESS 안테나

- 2.4GHz WIRELESS 무선 마이크의 수신 안테나를 연결하는 단자 입니다.
※ 주의 : 본체 이동시에는 반드시 제거 후 이동해 주시기 바랍니다.

3 SD 카드 / USB 연결 단자

- MP3를 재생할 저장된 SD Card / USB를 연결하는 단자입니다.

4 무선마이크 조절

- 무선 마이크의 연결상태 표시와 제어를 합니다.
  PAIRING LED : 무선마이크의 연결 상태를 표시합니다.
  Volume : 무선마이크의 음량을 조절합니다.
  Echo : 무선 마이크의 에코 음량을 조절합니다

5 DSP 통신 포트

- DSP의 펌웨어 업데이트와 통신을 위한 포트입니다.
- 제품의 개선을 위하여 당사의 홈페이지에 해당 제품의 업데이트 파일을 이용해 업데이트하실 수 있습니다.

6 DSP 제어 스위치 볼륨

- DSP의 음량 조절과 설정을 위해 사용하는 스위치 볼륨입니다.

제품 설명

▶ 각 부의 명칭 및 기능 설명 (후면부)

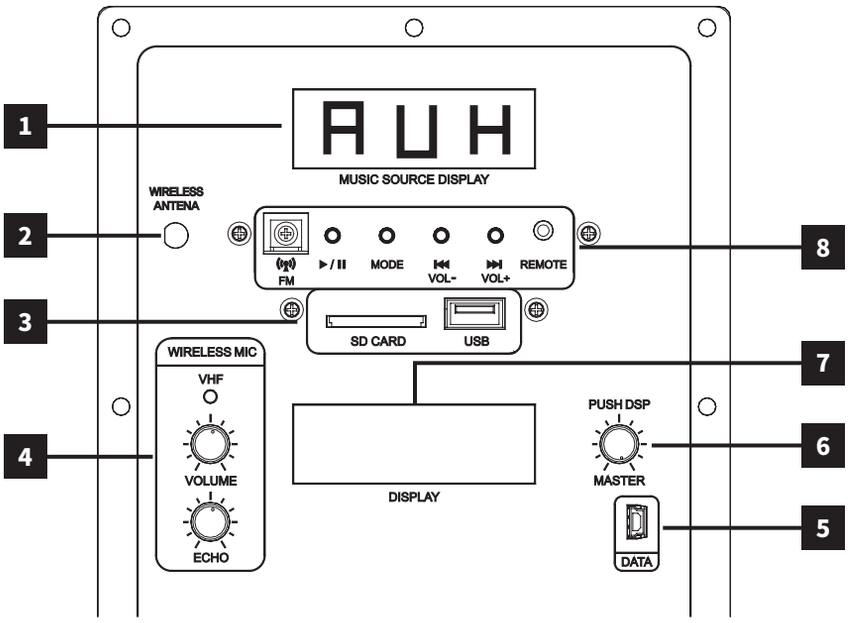

1 DSP 제어 표시 창

- DSP의 설정, 음량등의 상태를 표시하기 위한 창입니다.

2 입력 소스 제어 창

- 입력되고 있는 소스 (AUX, USB, Bluetooth, FM)를 제어합니다.

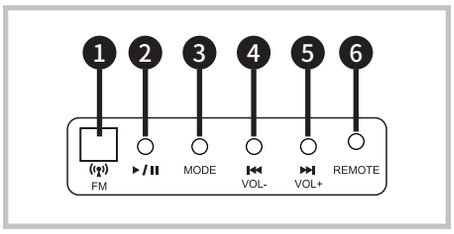

❶ FM 라디오의 안테나를 연결하는 데 사용하는 단자입니다.

❷ MP3의 재생/일시 정지하는 데 사용하는 버튼입니다.

❸ AUX, Bluetooth, FM 라디오를 선택하는 버튼입니다.

❹ MP3 : 짧게 누를 시 이전 곡 재생, 길게 누를 시 음량 감소
FM 라디오 : 짧게 누를 시 주파수 감소, 길게 누를 시 재생 가능한 이전 주파수로 이동
(음량 조정은 리모컨으로만 가능합니다.)
Bluetooth : 음량 감소

❺ MP3 : 짧게 누를 시 다음 곡 재생, 길게 누를 시 음량 증가
FM 라디오 : 짧게 누를 시 주파수 증가, 길게 누를 시 재생 가능한 다음 주파수로 이동
(음량 조정은 리모컨으로만 가능합니다.)
Bluetooth : 음량 증가

❻ 리모컨의 수신부입니다.

제품 설명

▶ 각 부의 명칭 및 기능 설명 (후면부)

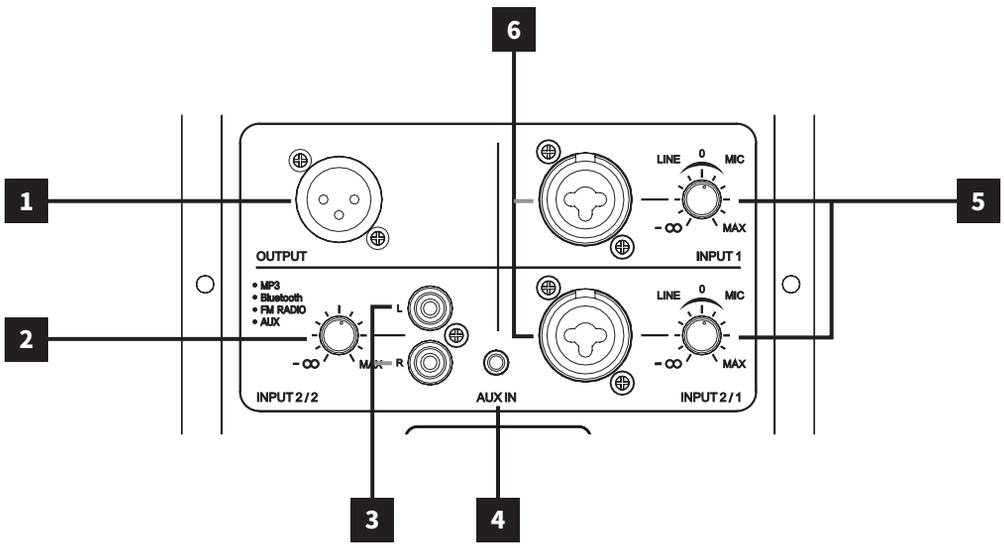

1 OUTPUT

- 앰프에 입력된 모든 신호가 출력됩니다. 다른 장치의 입력으로 보낼 수 있습니다.

2 INPUT VOLUME

- Bluetooth, FM Radio, MP3 player, Stereo L/R, AUX로 연결된 입력의 음량을 조절합니다.

3 STEREO L/R

- Stereo RCA L/R 잭을 연결하는 단자입니다.

4 AUX

- 3.5" Stereo AUX 잭을 연결하는 단자입니다.
- 모드 스위치를 이용해 선택하여 사용합니다.

5 MIC / LINE VOLUME

- 6번에 연결되는 1/4" Phone Jack, XLR Jack으로 들어오는 신호의 음량을 조절합니다.
  볼륨의 중심을 기준으로 왼쪽은 Line 입력 음량을 조절하고, 오른쪽은 마이크 음량을 조절합니다.

6 MIC / LINE JACK

- MIC / LINE잭 (1/4" Phone Jack, XLR JACK)을 연결하는 단자입니다.

제품 설명

▶ 각 부의 명칭 및 기능 설명 (후면부)

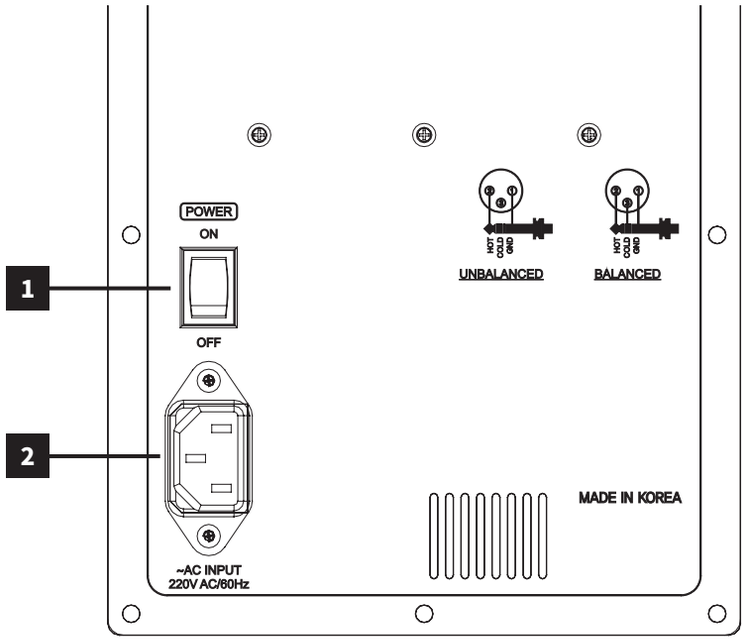

1 POWER SWITCH

- 전원 스위치입니다.
- 전원을 켜시면 약 2초 후에 소리가 출력됩니다.

2 AC CODE 입력

- AC 코드 전원을 연결하는 단자입니다.

※ 주의 : 반드시 대한민국 규정 전압 220Vac/60Hz를 사용하여 주십시오.

※ 보호회로 동작

- 본 기기는 앰프 또는 전원회로 온도를 자동으로 감지하여 기기의 보호를 위하여 전원을 차단합니다.
- 과 입력 신호가 들어온 경우 스피커의 출력 DC 감지회로가 동작하여 앰프의 출력을 차단합니다.
- 온도 또는 과 입력 상태가 해소되면 제품은 자동으로 복구됩니다.

제품 설명

▶ 각 부의 명칭 및 기능 설명 (핸드마이크)

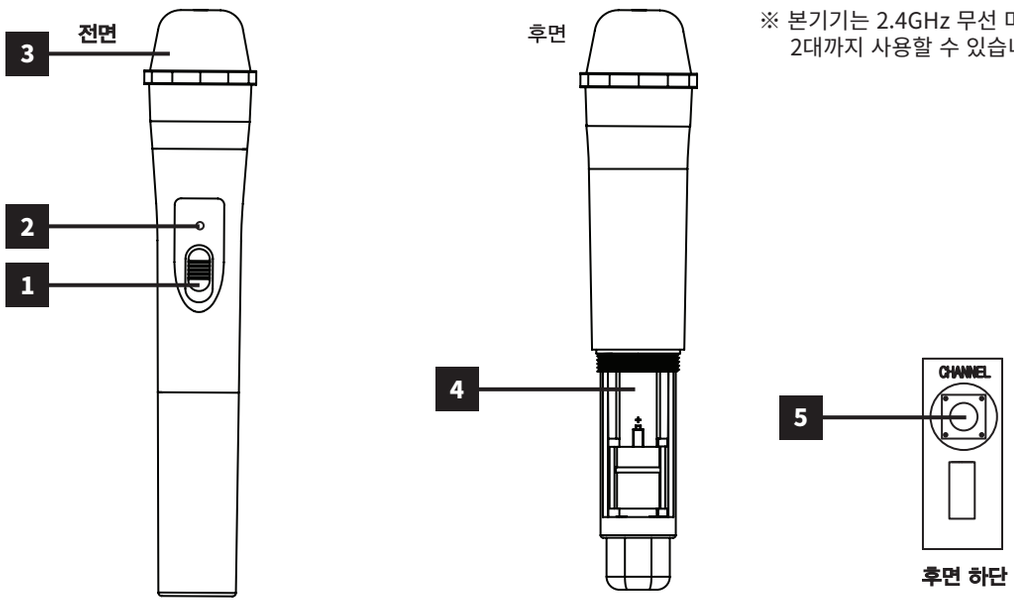

※ 본기기는 2.4GHz 무선 마이크를
2대까지 사용할 수 있습니다.

1 전원 스위치

- 송신기 전원을 켜거나 끌 때 사용합니다.
- ON - MUTE - OFF 순서로 동작합니다.

2 페어링 램프

- 송신기 전원 스위치를 켤 때 램프에 적색 불이 먼저 들어옵니다.
- 페어링 대기상태에서는 적색 LED가 점등됩니다.
- 페어링이 완료되면 녹색 LED가 점등됩니다.
- 페어링이 완료되면 본체에는 청색 LED가 점등됩니다.
- 정상 동작 중 적색 LED가 들어오면 배터리를 교환하여 주십시오.

3 마이크 볼

- 충격을 가하거나 떨어뜨리면 망 부분이 찌그러지고 마이크 카트리지가 손상을 입어 불량의 원인이 되는 경우가 있으므로 취급 시 주의하여 주십시오.

4 건전지 커버

- 배터리 교환 시 커버를 열고 건전지 (1.5V x 2개)를 극성에 주의하여 넣어 주십시오. (충전용 1.5V 건전지도 사용이 가능합니다.)

5 페어링 연결 스위치

- 본 마이크와 본체의 신호를 연결하기 위하여 배터리 장착부를 열고 그림에 표시된 스위치를 누르면 스피커 본체의 페어링 LED와 마이크의 녹색 LED가 켜집니다.
  ※ 마이크 또는 본체의 LED가 꺼져있는 경우는 마이크가 동작하지 않습니다.

자세한 페어링 방법은 11페이지에 기재되어 있습니다.

제품 설명

▶ 각 부의 명칭 및 기능 설명 (벨트팩마이크)

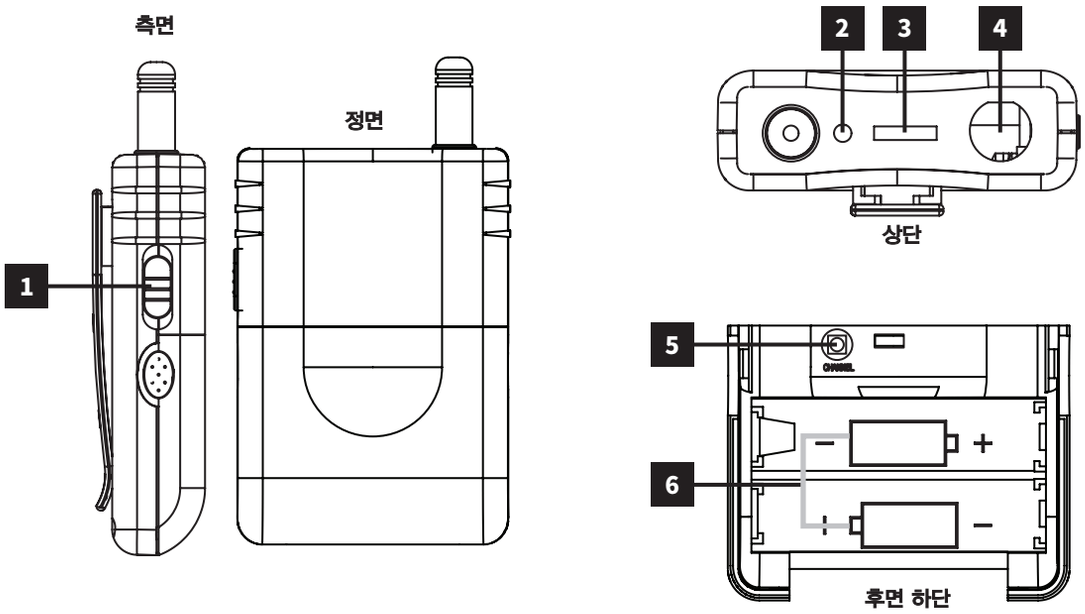

1 전원 스위치

- 송신기 전원을 켜거나 끌 때 사용합니다.
- ON - MUTE - OFF 순서로 동작합니다.

2 페어링 램프

- 송신기 전원 스위치를 켤 때 램프에 적색 불이 먼저 들어옵니다.
- 페어링 대기상태에서는 적색 LED가 점등됩니다.
- 페어링이 완료되면 녹색 LED가 점등됩니다.
- 페어링이 완료되면 본체에는 청색 LED가 점등됩니다.
- 정상 동작 중 적색 LED가 들어오면 배터리를 교환하여 주십시오.

3 볼륨

- 볼륨을 조절합니다.

4 유니트 입력단자 (마이크 입력단자)

- 라벨리어 (LAVALIER) 마이크 또는 헤드셋 (HEADSET) 마이크를 연결합니다.

5 건전지 커버

- 배터리 교환 시 커버를 열고 건전지 (1.5V x 2개)를 극성에 주의하여 넣어 주십시오.
  (충전용 1.5V 건전지도 사용이 가능합니다.)

6 페어링 연결 스위치

- 본 마이크와 본체의 신호를 연결하기 위하여 배터리 장착부를 열고 그림에 표시된 스위치를 누르면
  스피커 본체의 페어링 LED와 마이크의 녹색 LED가 켜집니다. (자세한 페어링 방법은 11페이지에 기재되어 있습니다.)
  ※ 마이크 또는 본체의 LED가 꺼져있는 경우는 마이크가 동작하지 않습니다.

자세한 페어링 방법은 11페이지에 기재되어 있습니다.

제품 설명

▶ 마이크 페어링 방법

본 제품의 2.4GHz 무선마이크는 3가지 방법으로 페어링하여 사용할 수 있습니다.

1 처음 제품 구입 후 사용 시

a. 본체의 전원을 켜고 마이크에 배터리를 삽입합니다.
b. 마이크의 전원을 켜시면 마이크의 적색 LED가 점등됩니다.
c. 배터리 부의 후면에 있는 스위치를 눌러줍니다.
d. 적색 LED가 녹색으로 바뀌며 본체의 청색 LED가 점등됩니다.
e. 배터리 케이스를 닫고 사용하시면 됩니다.
f. 본체를 바꾸지 않는 경우면 1회 페어링 후 계속 사용할 수 있습니다.

2 무선마이크 사용 중 새로운 마이크를 페어링하는 경우 1

a. 본체와 기존 사용 중인 마이크의 전원을 켭니다.
b. 사용 중인 마이크의 배터리 삽입부 후면 페어링 스위치를 누릅니다.
c. 본체의 청색 페어링 LED가 깜빡이고 이때 추가할 마이크의 페어링 스위치를 누릅니다.
d. 본체 청색 LED가 점등하고 추가 페어링 된 마이크의 녹색 LED가 켜집니다.

3 무선마이크 사용 중 새로운 마이크를 페어링하는 경우 2

a. 본체와 기존 사용 중인 마이크의 전원을 켭니다.
b. 본체와 기존 마이크가 사용 상태인지 확인합니다.
c. 기존 송신 마이크의 전원 스위치를 끕니다.
d. 약 10초 후 추가된 마이크의 전원을 켭니다. (적색 LED 점등)
e. 배터리 후면의 페어링 스위치를 누릅니다.
f. 마이크의 LED가 녹색으로 변경되고 본체의 페어링 LED가 점등되면 추가된 마이크를 사용하실 수 있습니다
한번 페어링 된 마이크는 사용하는 본체가 바뀌는 경우를 제외하고 계속 사용할 수 있습니다.

4 마이크 LED 동작 상태 확인

a. 적색 LED 점등 상태는 수신 본체와 페어링이 안 된 경우 또는 본체와 거리가 멀어서 통신이 되지 않는 경우입니다.
또는 핸드 마이크 또는 벨트팩 마이크의 배터리 전원이 2.2V 이하가 되어 Low Battery 상태로 감지된 경우입니다.
b. 녹색 LED 점등은 마이크와 본체가 정상적으로 사용되는 상태입니다.

5 마이크 배터리 저전압 감지

사용 중인 배터리의 전압이 2.2V 이하가 되면 적색 LED가 점등되며 저전압 배터리가 감지된 후 20분이 지나면
마이크의 모든 동작이 정지합니다.
배터리 경고등 (적색 LED)이 켜지면 반드시 새 배터리 또는 충전이 완료된 배터리로 교환하여 주십시오.
한번 페어링 된 마이크는 사용하는 본체가 바뀌는 경우를 제외하고 계속 사용할 수 있습니다

제품 설명

▶ Music Source 사용 방법

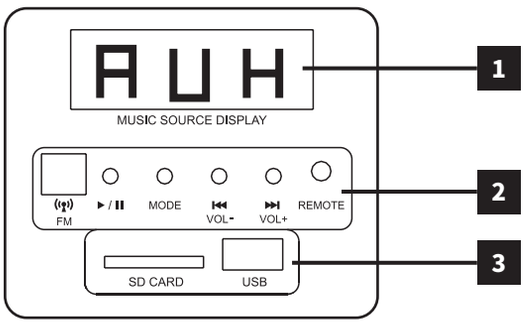

입력소스 제어칸

리모컨

라디오 안테나

※ MODE 순서: "AUX → Bt → FM"

---

1 AUX 사용 방법

- Aux 모드는 SD CARD와 USB를 이용하여 음악을 재생할 경우 사용됩니다.
  1. 디스플레이 창 (①)에 'AUX'가 표시되도록 입력 소스 제어 칸 (②)의 MODE 버튼을 눌러 줍니다.
  2. MP3, Wav파일이 저장되어 있는 SD CARD 또는 USB를 삽입부 (③)에 삽입하여 줍니다.
  3. 입력 소스 제어칸 (②)에서 재생, 곡 넘김 버튼을 눌러 저장된 파일을 재생하여 줍니다.
  4. 음량 제어시 리모컨의 '+/-' 버튼을 이용하여 주시거나,
     입력 소스 제어칸 (②)에 'Vol-/Vol+' 버튼을 길게 눌러 주시면 음량 제어가 가능합니다.

2 Bluetooth 사용 방법

- 블루투스 모드는 스마트기기를 이용한 음악을 재생할 경우 사용됩니다.
  1. 디스플레이 창 (①)에 'Bt'가 표시되도록 입력 소스 제어 칸 (②)의 MODE 버튼을 눌러 줍니다.
  2. 스마트 기기의 블루투스 기능을 켜주신 후 기기 검색을 눌러 'KEVIC'과 페어링 하여 줍니다.
  3. 스마트 기기에서 음악을 재생하여 줍니다.
  4. 음량 제어 시 스마트 기기의 볼륨을 조절하여 주시거나,
     입력 소스 제어칸 (②)에 Vol-, Vol+를 길게 눌러 주시면 음량 제어가 가능합니다.

3 FM 라디오 사용 방법

- FM 라디오를 이용하여 라디오를 청취하실 경우 사용됩니다. (반드시 안테나 연결 후 사용하십시오.)
  1. 디스플레이 창 (①)에 'FM'이 표시되도록 입력 소스 제어 칸 (②)의 MODE 버튼을 눌러 줍니다.
  2. 입력 소스 제어칸 (②)에 FM 라디오 안테나를 연결하여 줍니다.
  3. 리모컨을 이용하여 라디오의 주파수를 설정하여 주시거나 재생 버튼을 길게 눌러 자동 채널 검색 을한 후
     좌우 이동 버튼을 이용하여 주파수를 이동하여 청취할 수 있습니다.
  4. 음량 제어 시 리모컨의 '+/-' 버튼을 이용하여 음량 제어가 가능합니다.

제품 설명

▶ DSP 기능 설명

〈 기본 동작 방법 〉

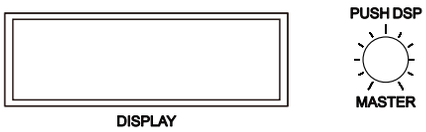

PUSH DSP를 돌리거나 눌러서 동작하게 됩니다.
- 버튼을 누를시 동작 : 메뉴 진입, 선택
- 좌우로 회전 시 동작 : DSP 볼륨 조절, 메뉴의 이동

---

1 기본 메뉴

```
[Main Menu]
1. MODE        2. SUB
3. TONE        4. INFO
5. RESET       6. EXIT
```

- DSP 메인 선택 메뉴입니다. (PUSH DSP 클릭 1회)
  PUSH DSP 노브를 좌/우로 회전시켜 메뉴를 선택합니다.
  1. MODE : DSP에 저장된 프리셋을 선택할 수 있습니다.
  2. SUB : 서브소닉 음역을 선택할 수 있습니다.
  3. TONE : Treble, Bass의 값을 설정할 수 있습니다.
  4. INFO : 펌웨어 버전을 확인할 수 있습니다.
  5. RESET : 장비를 초기화합니다.
  6. 해당 메뉴 창에서 빠져나옵니다.

2 MODE 메뉴

```
 *MODE
1. MUSIC       2. CLUB
3. LIVE        4. SPEECH
5. EXIT
```

- 프리셋을 선택할 수 있습니다.
  1. MUSIC : 일반적인 음악을 재생할 때 사용됩니다.
     대부분 곡은 MUSIC 모드에서 사용하여 주십시오.
  2. CLUB : 강력한 저음부 재생이 필요한 음악에 사용하여 주십시오.
     본 모드에서는 더 이상의 저음 증폭을 사용하지 마십시오.
     저음의 왜곡이 나타날 수 있습니다.
  3. LIVE : 공연장과 같은 음향효과가 필요한 경우 사용하여 주십시오.
  4. SPEECH : 마이크를 주로 사용하는 경우 반드시 본 모드를 선택하여 주십시오.
     깨끗하고 명료한 마이크 음향을 제공하여 드립니다.

3 SUB 메뉴

```
 * SUB SONIC
1. OFF         2. 80 Hz
3. 100 Hz      4. 120 Hz
5. EXIT
```

- 본 기기와 같이 서브 우퍼를 사용하는 경우 원하는 저역 주파수를 선택하여 제거할 수 있습니다. 서브 우퍼의 주파수 특성에 맞추어 제거할 주파수를 선택하여 주십시오.

4 TONE 메뉴

```
 * TONE
1. TREBLE
2. BASS
3. OFF         4. EXIT
```

- 사용자가 음색을 수동으로 조절하는 경우 사용됩니다. 고음역 (TREBLE)과 저음역(BASS)의 값을 조절할 수 있습니다. 적용 시 아래와 같은 화면으로 변하며 값을 -10dB ~ +10dB 사이로 조절할 수 있습니다.

```
 * TONE
1. TREBLE      -10 dB
2. BASS
3. OFF
```

```
 * TONE
1. TREBLE      +10 dB
2. BASS
3. OFF
```

SPECIFICATIONS

내용	DP1230 (12")
주파수 응답	68Hz-18KHz
주파수 재생 범위	54Hz-20KHz
최대 SPL	126dB
커버리지(HXV)	90˚ X 60˚
정격 출력	250W (Continuous Power)
최대 출력	1000W (Peak Power)
LF사양	12" (300mm) 우퍼
HF사양	50W 1.5" 티타늄 컴프레션 드라이버
입출력 커넥터	XLR/TRS 콤보잭 2채널, 3.5mm Phone, RCA 스테레오 XLR 링크 출력잭
스피커 임피던스	8Ω
Music Player	MP3, FM Radio, Bluetooth, AUX
스피커 재질	폴리 프로필랜 (POLYPROPYLENE)
그릴/ 후면 판넬	스틸 분체도장
정격 사용 전압	220Vac, 60Hz
정격 소비 전력	250W
규격 (W x H x D)	425 x 620 x 355mm
무게	14.8 Kg

※ 본 제품은 제품의 성능 개선 및 품질 향상을 위하여 예고없이 변경될 수 있습니다.

SPECIFICATIONS

내 용	핸드 마이크 (24DMH)
사용 주파수	2.4GHz ISM Band
시스템 지연	3 ms 이하
권장 동작 온도	-10도 ~ +50도
THD	0.03% 이하
주파수 특성	20Hz ~ 21KHz
페어링 주파수	2.424 ~ 2.478 Ghz
페어링 동작 표시	2칼라 LED (RED/GREEN)
페어링 스위치	마이크 본체 내장
전원 사양	1.5V, AA타입 2개
WIFI 감지	자동 WIFI 감지 주파수 변경 회로
정보 통신기기 인증	MSIP-CRM-TUK-KDM24H

내 용	벨트팩 마이크 (24DMB)
사용 주파수	2.4GHz ISM Band
시스템 지연	3 ms 이하
권장 동작 온도	-10도 ~ +50도
THD	0.03% 이하
주파수 특성	20Hz ~ 21KHz
페어링 주파수	2.424 ~ 2.478 Ghz
페어링 동작 표시	2칼라 LED (RED/GREEN)
페어링 스위치	마이크 본체 내장
전원 사양	1.5V, AA타입 2개
WIFI 감지	자동 WIFI 감지 주파수 변경 회로
정보 통신기기 인증	MSIP-CRM-TUK-KDM24B

※ 본 제품은 제품의 성능 개선 및 품질 향상을 위하여 예고없이 변경될 수 있습니다.

MEMO

MEMO

MEMO

제 품 보 증 서

Quality guarantee

제 품 명		모 델 명	
구매일시	년 월 일	일련번호	
구 매 처	주 소		
	성 명	전화번호	
판 매 처	주 소		
	성 명	전화번호	

품질보증기간은구입일로부터 1년간이며, A/S용부품의보증기간은 5년간입니다.
A/S용 부품이란 외장을제외한 회로, 기능부품을말합니다. (※당사규정)

• 제품 보증 조건

무상 서비스: 보증기간 내의 경우
유상 서비스: 1. 보증기간이 경과한 경우
2. 보증기간 이내인 경우
- 사용상의 취급 부주의로 인한 고장 발생 시
- 사용자 임의의 수리나 개조하여 고장 발생 시
- 수송 중의 잘못으로 인한 고장 발생 시
- 화재, 수해 등 천재지변에 의한 고장 또는 손상 발생 시
- 전원의 이상으로 인한 고장 발생 시
- 보증서의 제시가 없을 시
- 소모성 부품이 마모되어 고장 발생 시

• 제품 보증서

- 본 제품은 엄밀한 품질관리 및 검사 과정을 거쳐서 만들어진 제품입니다.
- 제품이 제조상의 결함으로 인한 고장이 발생했을 경우 구입일로부터 보증기간 이내에는 무상 수리해 드립니다.
- 본 제품의 보증기간이 경과한 후에 발생한 고장에 대해서는 실비로 유상 수리해 드립니다.
- 이 보증서의 각 해당란에 소정 항목이 기재되지 않거나 보증서를 분실했을 경우 무상 서비스를 받지 못하므로 별도 보관 바랍니다.

• 서비스 접수 안내

- 제품에 고장이 발생하였을 경우에는 구입하신 판매자에게 연락해 주십시오.
- 접수하실 때에는 주소, 성명, 전화번호와 고장상태, 불편한 사항을 알려주십시오.

CITECH

CITECH

(주)씨아이테크 | 서울특별시 강남구 논현로 24길 5 / TEL. 02-410-9650